OEZ®

ENGLISH

ČESKY

INSTRUCTIONS FOR USE, NÁVOD K POUŽITÍ

TERMINAL COVER

KRYT SVOREK

OD-BC-KS03

1

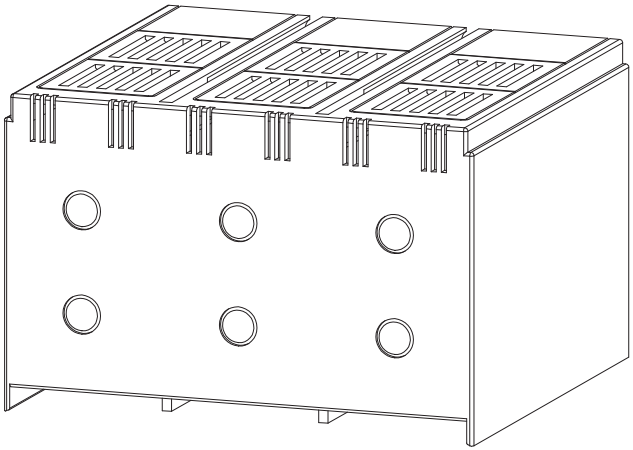

Installation, service and maintenance of the electrical equipment may be carried out by an authorized person only.

Montáž, obsluhu a údržbu smí provádět jen osoba s odpovídající elektrotechnickou kvalifikací.

2

FIXED DESING, FRONT CONNECTION

PEVNÉ PROVEDENÍ, PŘEDNÍ PŘÍVOD

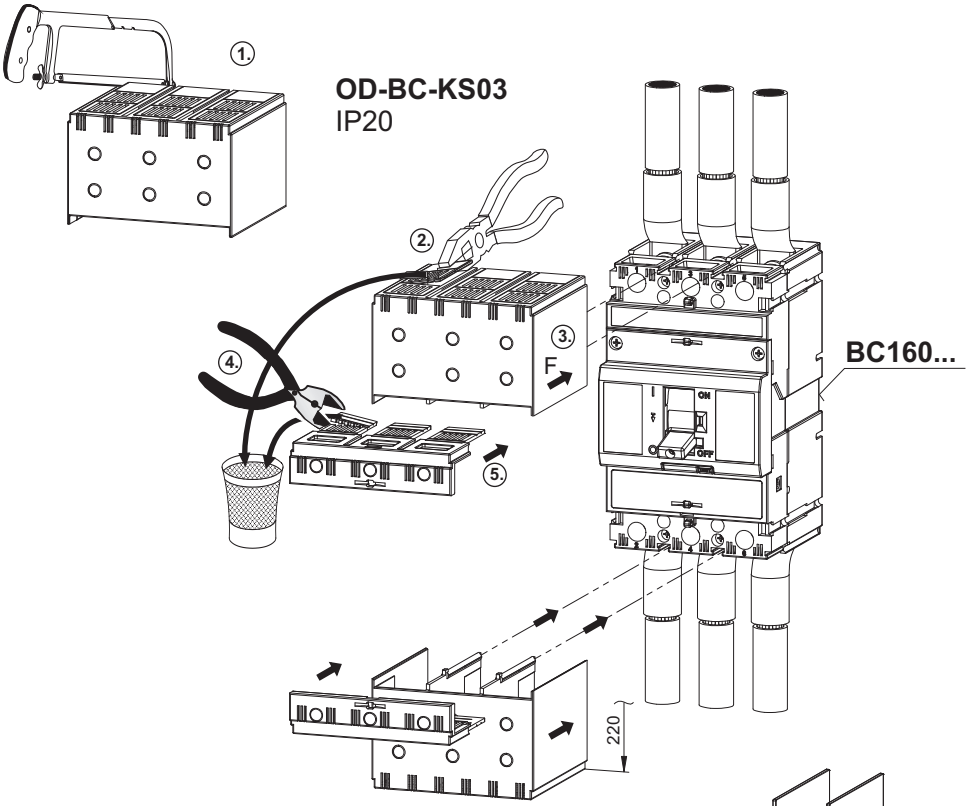

OD-BC-KS03
+
OD-BC-KS03

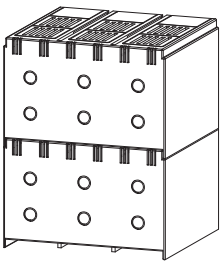

OD-BC-KS02
+
OD-BC-KS03

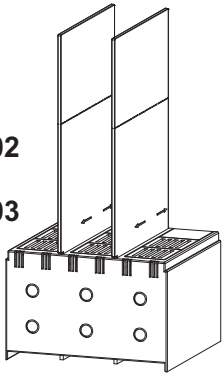

3

It is possible to dismantle, recycle the product or to store it at the secured depot after the end of its durability.

Výrobek je možno po ukončení životnosti demontovat, recyklovat, případně uložit na zabezpečenou skládku.

OEZ®

MAGYAR | SLOVENSKY
ESPAÑOL | ПО-РУССКИ
PO POLSKU
DEUTSCH

OD-BC-KS03

Návod k použitiu

SLOVENSKY

Kryt svoriek - OD-BC-KS03

1	Montáž, obsluhu a údržbu môže vykonávať iba osoba s odpovedajúcou elektrotechnickou kvalifikáciou.
2	Pevné prevedenie Predný prívod
3	Výrobok sa môže po ukončení životnosti demontovať, recyklovať, prípadne uložiť na zabezpečenú skládku.

Инструкция по эксплуатации

ПО-РУССКИ

Крышка зажимов - OD-BC-KS03

1	Монтаж, обслуживание и уход может производить только работник с соответствующей электротехнической квалификацией.
2	Неподвижное исполнение Передний подвод
3	Изделие возможно после окончения срока службы демонтировать, переработать или сдать на охраняемую свалку.

Instrukcja obsługi — PO POLSKU

Osłona przyłączy - OD-BC-KS03

1	Montaż, obsługę i konserwację wykonywać może wyłącznie odpowiednio wykwalifikowana osoby z branży elektrotechnicznej.
2	Wykonanie stałe Przyłacza przednie
3	Po zakończeniu żywotności, wyrób można zdemontować, poddać recyklingowi, ewentualnie umieścić na wysypisku.

Gebrauchsanweisung — DEUTSCH

Klemmschutzdeckel - OD-BC-KS03

1	Die Montage, die Bedienung und Instandhaltung kann nur der Arbeiter mit der entsprechenden elektrotechnischen Qualifikation verrichten.
2	Feste Ausführung Vorderanschluss
3	Das Produkt kann man nach der Lebensdauerbeendigung demontieren, recyclen, eventuell auf den gesicherten Ablageplatz lagern.

Használati utasítás — MAGYAR

Szorítók burkolata - OD-BC-KS03

1	Szerelést, kezelést, karbantartást csak megfelelő elektrotechnikai képzettséggel rendelkező személy végezhet.
2	Fix kivitelezés Elülső bevezetés
3	A terméket élettartama megszünése után lehet leszerelni, reciklálni, illetve biztosított szeméttelepre elhelyezni.

Instrucciones de uso — ESPAÑOL

Cubierta de los bornes - OD-BC-KS03

1	El montaje, servicio y mantenimiento puede realizar únicamente la persona con la cualificación electrotécnica correspondiente.
2	Versión fija Conexión frontal
3	Cuando se acaba la viabilidad del producto, esté se puede desmontar, reciclar, eventualmente dar al depósito de basuras protegido.