OEZ®

ENGLISH
ČESKY

INSTRUCTIONS FOR USE, NÁVOD K POUŽITÍ

EXTENSIONS SHAFT
PRODLUŽOVACÍ HŘÍDEL

RP-BC-CH10
RP-BC-CH20

1

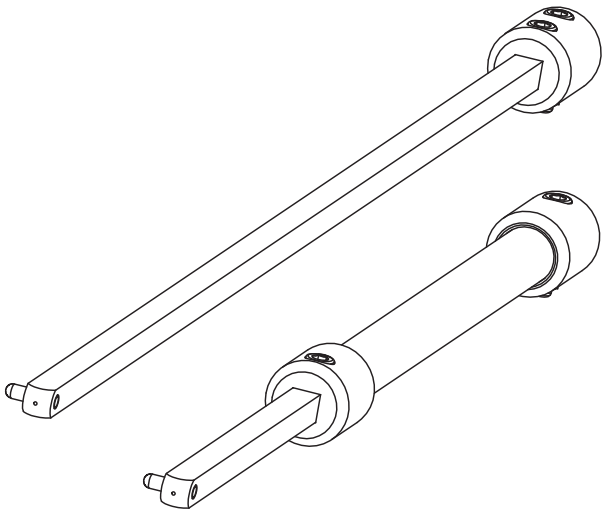

Installation, service and maintenance of the electrical equipment may be carried out by an authorized person only.

Montáž, obsluhu a údržbu smí provádět jen osoba s odpovídající elektrotechnickou kvalifikací.

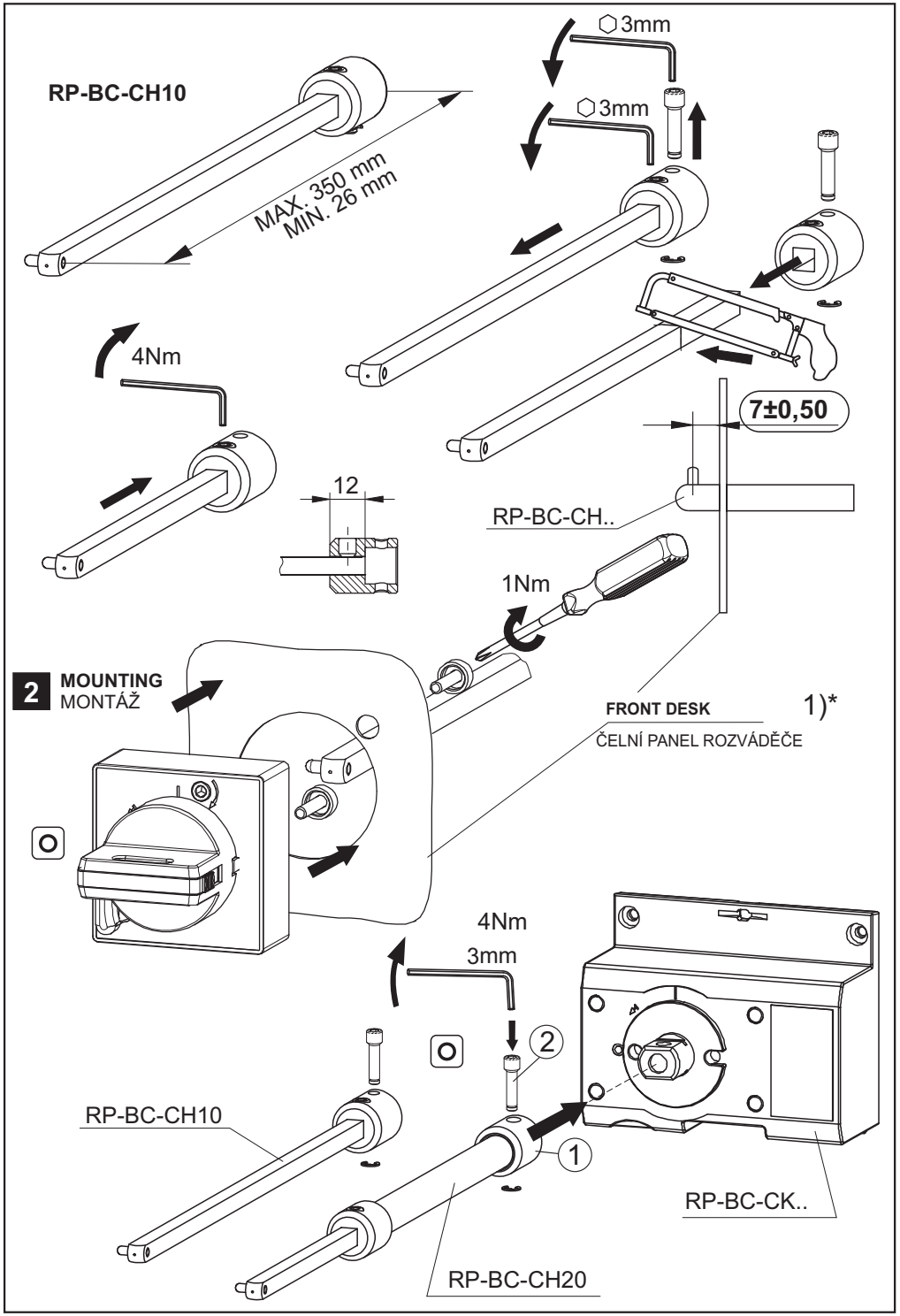
RP-BC-CH10
MAX. 350 mm
MIN. 26 mm
3mm
3mm
4Nm
7±0,50
12
RP-BC-CH..
1Nm
2 MOUNTING
MONTÁŽ
FRONT DESK
1)*
ČELNÍ PANEL ROZVÁDĚČE
4Nm
3mm
2
1
RP-BC-CH10
RP-BC-CK..
RP-BC-CH20

RP-BC-CH20

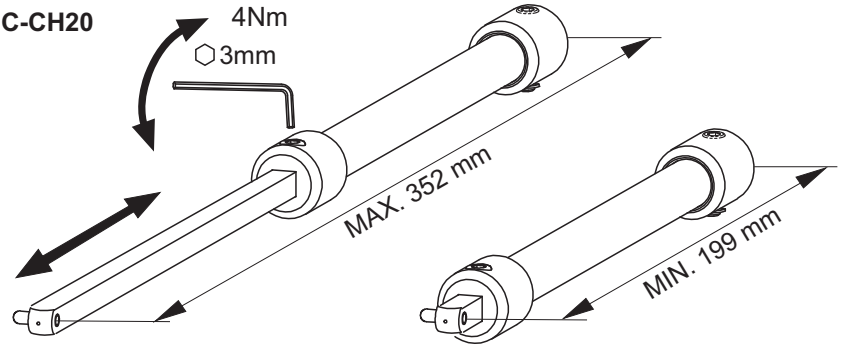
4Nm
3mm
MAX. 352 mm
MIN. 199 mm

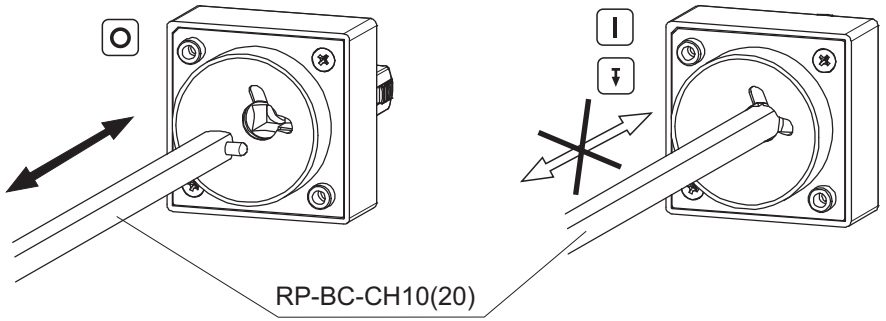
RP-BC-CH10(20)

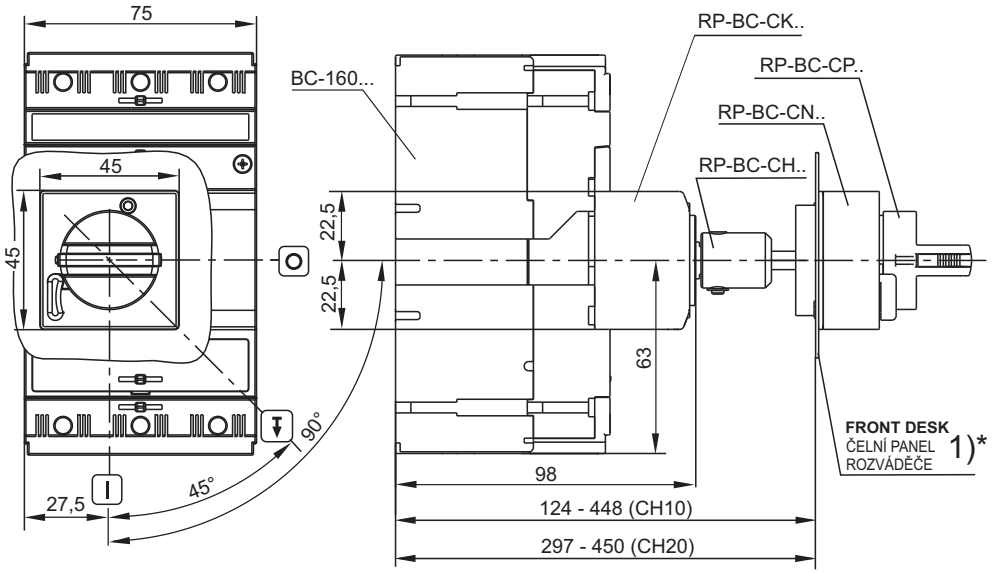
75
45
45
27,5
45°
90°
22,5
22,5
63
98
124 - 448 (CH10)
297 - 450 (CH20)
BC-160...
RP-BC-CK..
RP-BC-CP..
RP-BC-CN..
RP-BC-CH..
FRONT DESK
ČELNÍ PANEL
ROZVÁDĚČE
1)*

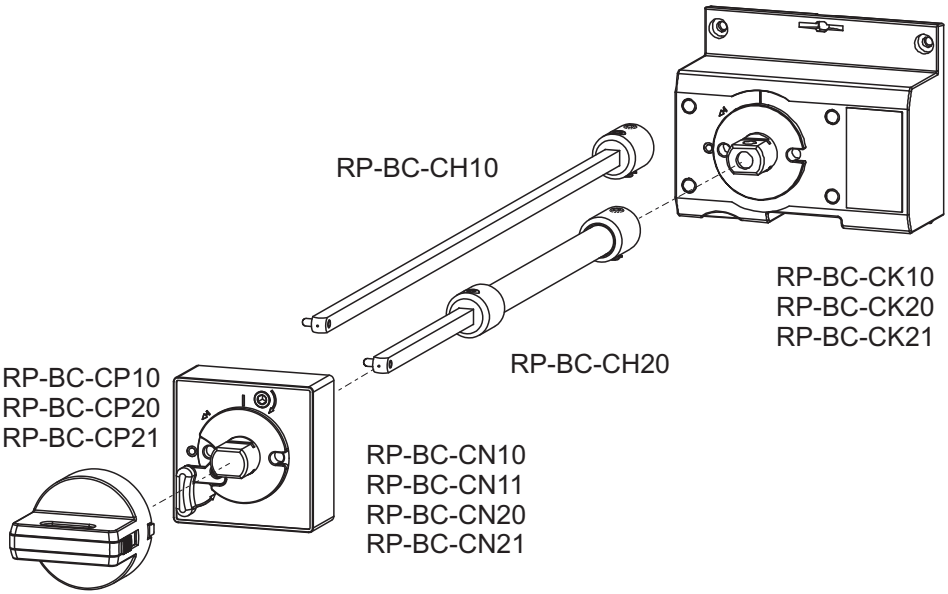

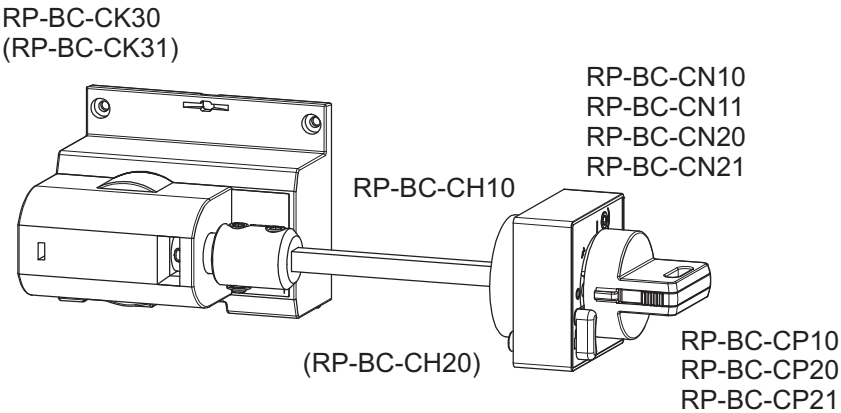

3 **Only materials which have low adverse environmental impact and which do not contain dangerous substances as specified in ROHS directive have been used in the product.**
Ve výrobku jsou použity materiály s nízkým negativním dopadem na životní prostředí, které neobsahují zakázané nebezpečné látky dle ROHS.

OEZ®

MAGYAR | SLOVENSKY
ESPAÑOL | ПО-РУССКИ
PO POLSKU
DEUTSCH

RP-BC-CH10
RP-BC-CH20

Návod k použitiu — SLOVENSKY

Predlžovací hriadeľ - RP-BC-CH10, RP-BC-CH20

1	Montáž, obsluhu a údržbu môže vykonávať iba osoba s odpovedajúcou elektrotechnickou kvalifikáciou.
2	Montáž 1)* Čelný panel rozvádzača
3	Vo výrobku sú použite materiály s nízkym negatívnym dopadom na životné prostredie, ktoré neobsahuje zakázané latky podľa ROHS

Инструкция по эксплуатации — ПО-РУССКИ

Удлинительный вал - RP-BC-CH10, RP-BC-CH20

1	Монтаж, обслуживание и уход может производить только работник с соответствующей электротехнической квалификацией.
2	Монтаж 1)* Торцобая панель распределителя
3	В изделии применены материалы с малым негативным влиянием на окружающую среду, которые не содержат запрещенные опасные вещества, указанные в директиве ROHS.

Instrukcja obsługi — PO POLSKU

Wałek wydłużony - RP-BC-CH10, RP-BC-CH20

1	Montaż, obsługę i konserwację wykonywać może wyłącznie odpowiednio wykwalifikowana osoby z branży elektrotechnicznej.
2	Montaż 1)* Płyta rozdzielacza
3	W wyrobie zastosowane zostały materiały z niskim negatywnym oddziaływaniem na środowisko naturalne, które nie zawierają zakazanych niebezpiecznych substancji zgodnie z ROHS.

Gebrauchsanweisung — DEUTSCH

Verlängerungswelle - RP-BC-CH10, RP-BC-CH20

1	Die Montage, die Bedienung und Instandhaltung kann nur der Arbeiter mit der entsprechenden elektrotechnischen Qualifikation verrichten.
2	Montage 1)* Frontplatte
3	Für das Erzeugnis werden Stoffe mit niedrigen negativen Umweltauswirkungen angewandt, die keine verbotenen gefährlichen Stoffe nach ROHS enthalten.

Használati utasítás — MAGYAR

Hosszabbító tengely - RP-BC-CH10, RP-BC-CH20

1	Szerelést, kezelést, karbantartást csak megfelelő elektrotechnikai képzettséggel rendelkező személy végezhet.
2	Szerelés 1)* Az elosztó táblája
3	A termékben felhasznált anyagok alacsony negatív hatással vannak az életkörnyezetre, és nem tartalmaznak tiltott veszélyes anyagokat az ROHS alapján.

Instrucciones de uso — ESPAÑOL

Eje extensible - RP-BC-CH10, RP-BC-CH20

1	El montaje, servicio y mantenimiento puede realizar únicamente la persona con la cualificación electrotécnica correspondiente.
2	Montaje 1)* Tablero distribuidor
3	En el producto están usados los materiales que tienen incidencia negativa baja al medio ambiente, que no incluyen las materias peligrosas prohibidas según ROHS.